ECOVACS

WINBOT W2S OMNI

Instruction Manual

Instrucciones de seguridad importantes

Al utilizar un aparato eléctrico, se deben seguir siempre precauciones básicas, incluidas las siguientes:

LEA TODAS LAS INSTRUCCIONES ANTES DE USAR ESTE APARATO. GUARDE ESTAS INSTRUCCIONES

1. Este aparato puede ser utilizado por personas con capacidades físicas, sensoriales o mentales reducidas o con falta de experiencia y conocimientos, siempre que reciban supervisión o instrucciones sobre el uso del aparato de forma segura y comprendan los peligros que entraña. Este aparato no es un juguete. El aparato no debe utilizarse si se ha caído, si presenta signos visibles de daños o si presenta fugas. Mantenga el aparato fuera del alcance de los niños cuando esté encendido.
2. No utilice ni cargue el aparato en entornos extremadamente calientes o fríos (por debajo de 0 ˚C/32 ˚F o por encima de 40 ˚C/104 ˚F, con una humedad superior al 85 %), ya que esto podría afectar a la vida útil de la batería.
3. El aparato se puede utilizar para limpiar ventanas exteriores si está correctamente sujeto a una posición segura con el mosquetón, no hay viento y no llueve ni nieva.
4. Antes de usar el aparato, utilice el mosquetón para fijar el cordón de seguridad a una barandilla interior resistente y asegúrese de que WINBOT esté bien sujeto a él.
5. No deje el aparato desatendido mientras lo utiliza. Para evitar lesiones corporales o daños materiales debido a la caída accidental del aparato, asegúrese de que no haya personas, animales ni objetos valiosos o frágiles debajo de la zona de trabajo de WINBOT.
6. No utilice el aparato en tormentas con fuertes vendavales o vientos de fuerza 10 ni en zonas donde la altitud supere los 2000 metros (6562 pies).
7. No deje el aparato desatendido cuando esté enchufado.
8. SOLO para uso doméstico (incluidas ventanas exteriores). No utilice el aparato en entornos comerciales o industriales.
9. No utilice el aparato sobre vidrio roto o irregular (por ejemplo, vidrio con pegatinas estáticas, carteles publicitarios o patrones en relieve) para evitar que el vidrio se rompa o el aparato se caiga. No utilice el aparato sobre superficies con huecos (por ejemplo, un trozo

de vidrio con huecos o agujeros, o dos piezas de vidrio adyacentes sin marco con un hueco entre ellas) para evitar que el aparato se caiga debido a una mala fijación.

10. Utilice únicamente accesorios recomendados o proporcionados por el fabricante. Utilice únicamente el adaptador de corriente suministrado por el fabricante.
11. Asegúrese de que el voltaje de la fuente de alimentación coincida con el voltaje indicado en el adaptador de alimentación.
12. No utilice el aparato sobre un vidrio enmarcado con un marco inferior a 5 mm (0,2 pulgadas).
13. No utilice el aparato sobre vidrio de menos con un grosor inferior a 3 mm (0,12 pulgadas) ni sobre espejos con un grosor inferior a 4 mm (0,16 pulgadas).
14. No utilice el aparato sobre vidrio o espejos con una altura de mango de 70-105 mm (2,76-4,13 pulgadas).
15. No utilice el aparato sobre ventanas grasientas.
16. Si se utiliza en un entorno de alta humedad, el rendimiento de limpieza se verá afectado.
17. Guarde el aparato lejos del calor y de materiales inflamables.
18. En época de lluvias, no utilice el aparato en la ventana exterior para evitar que se dañe o se caiga.
19. No utilice el aparato si no está bien fijado al cristal o si presenta signos visibles de daño.
20. Para reducir el riesgo de descarga eléctrica, no sumerja el aparato en agua ni en ningún otro líquido. No coloque ni guarde el aparato en un lugar donde pueda caerse o ser arrastrado hacia una bañera o un lavabo.
21. No toque el enchufe con las manos mojadas.
22. Al cargar el aparato, no lo coloque sobre otros aparatos eléctricos y manténgalo alejado del fuego o líquidos.
23. Tenga cuidado de no dañar el cable de alimentación. No tire ni transporte el aparato por el cable de alimentación, no utilice el cable de alimentación como mango, no cierre ventanas atrapando el cable de alimentación ni ponga mucho peso sobre el cable de alimentación. Mantenga el cable de alimentación alejado de superficies calientes.
24. No use el aparato con un cable de alimentación o con un enchufe dañados. No utilice el aparato si no funciona correctamente, se ha caído, se ha dañado o ha estado en contacto con agua. Para evitar peligros, debe

repararlo el fabricante o su agente de servicio técnico.
25. Para evitar peligros, si el cable de alimentación está dañado, debe sustituirlo el fabricante o su agente de servicio técnico.
26. Se debe retirar el enchufe del receptáculo antes de limpiar o realizar labores de mantenimiento en el aparato. No desconecte el adaptador de corriente tirando del cable de alimentación.
27. La batería de seguridad debe repararla el fabricante o su agente de servicio técnico para evitar peligros.
28. La batería de seguridad debe retirarse y eliminarse según las leyes y los reglamentos locales antes de desechar el aparato.
29. El aparato debe desconectarse del receptáculo antes de retirar la batería para desecharlo.
30. Deseche las baterías usadas de acuerdo con las leyes y normativas locales.
31. No incinere el aparato aunque esté gravemente dañado. Las baterías pueden explotar en caso de incendio.
32. El aparato debe utilizarse de acuerdo con las instrucciones de este manual de instrucciones. La empresa no se hace responsable de ningún daño o lesión causados por un uso inadecuado.
33. El robot contiene baterías que solo puede reemplazar personal cualificado.
34. El enchufe y el adaptador de corriente deben utilizarse en interiores.
35. Si el vidrio aislado en el que está trabajando WINBOT tiene fugas, retire WINBOT justo después de terminar la limpieza.
36. Antes de limpiar, inspeccione la zona donde colocará WINBOT en busca de posibles partículas pequeñas. Si hay alguna, retírela o cambie WINBOT a una zona sin partículas para no rayar el vidrio.
37. Limpie la almohadilla de limpieza cuando corresponda y asegúrese de eliminar por completo las partículas pequeñas que contenga para no rayar el vidrio.

Para satisfacer los requisitos de exposición a RF, se debe mantener una distancia de 20 cm o más entre este aparato y las personas durante su funcionamiento.
Para garantizar el cumplimiento, se recomienda no realizar ninguna actividad a una distancia inferior a esta. La antena utilizada para este transmisor no debe ubicarse junto con ninguna otra antena o transmisor.

	**Clase II**
	**Transformador de aislamiento de seguridad a prueba de cortocircuitos**
	**Fuente de alimentación conmutada**
	**Solo para uso en interiores**
	Corriente continua
	Corriente alterna

Para países de la UE

Para obtener información sobre la Declaración de conformidad de la UE, visite https://www.ecovacs.com/global/compliance



Eliminación correcta de este producto

Esta marca indica que el producto no debe desecharse con el resto de residuos domésticos en ningún lugar de la UE. Para evitar posibles daños al medio ambiente o a la salud humana debido a la eliminación incontrolada de residuos, recíclelos de forma responsable y fomente la reutilización sostenible de los recursos materiales. Para reciclar el dispositivo usado, utilice los sistemas de devolución y recogida o póngase en contacto con el distribuidor al que le compró el producto. Este podrá reciclar el producto de forma segura.

1. Descripción general del producto

1.1 Contenido del paquete

Solución de limpieza ECOVACS WINBOT

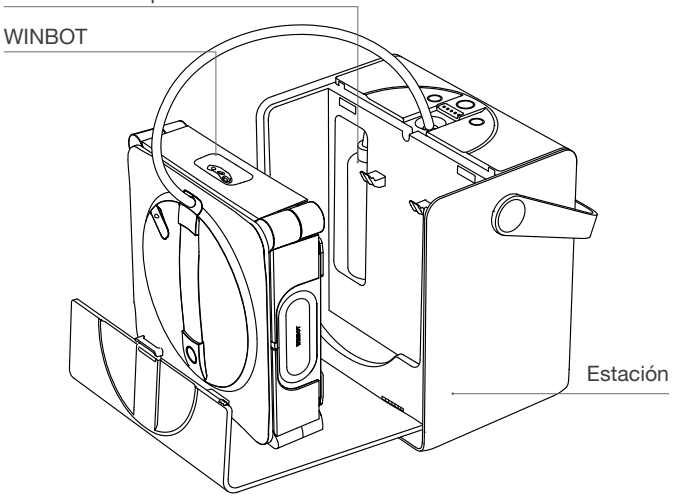

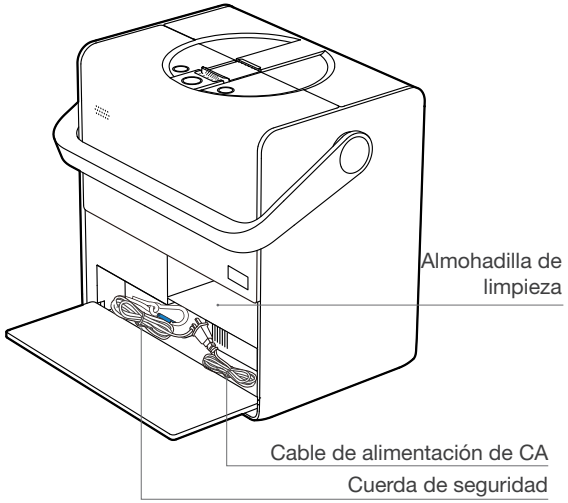

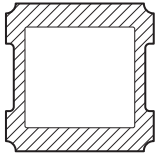

Almohadilla de limpieza

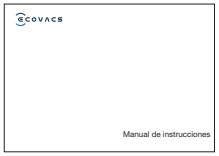

Manual de instrucciones

Nota: Las figuras que aparecen en este manual son solo de referencia y pueden diferir del aparato. El diseño y las especificaciones del producto están sujetos a cambios sin previo aviso.

1.2 Guía de información

1 El código QR de configuración de red está dentro de la estación y en la parte inferior de WINBOT.

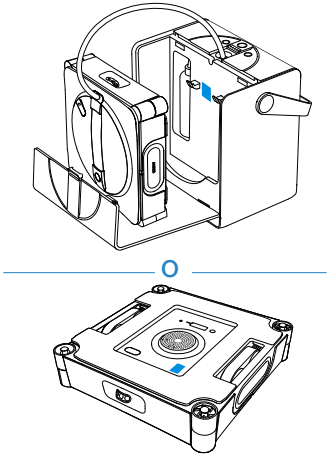

2 Para problemas comunes relacionados con el uso y la aplicabilidad, consulte “Centro de ayuda” en la cubierta de la estación.

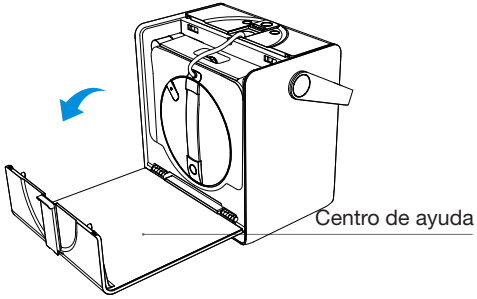

3 Para solucionar problemas, inicie sesión en la aplicación ECOVACS HOME.

1.3 Diagrama del producto

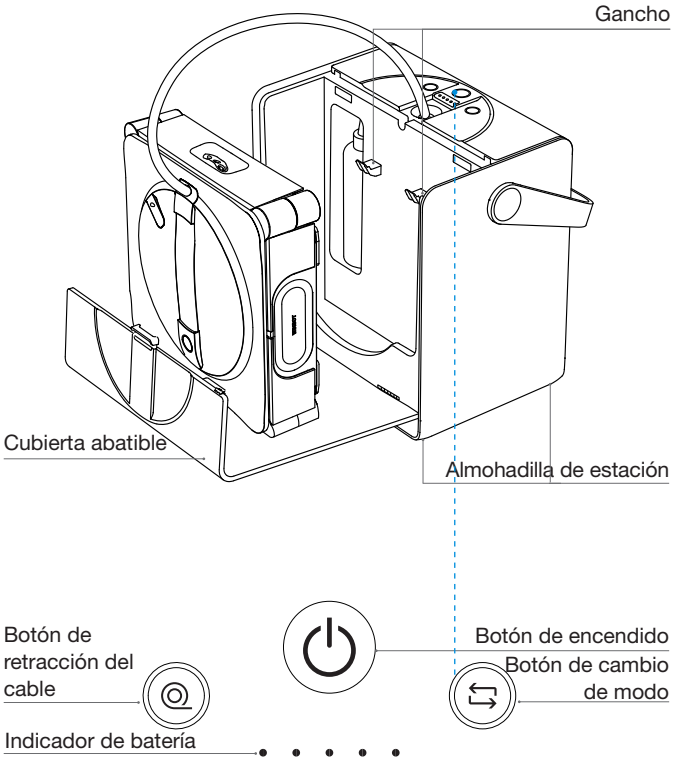

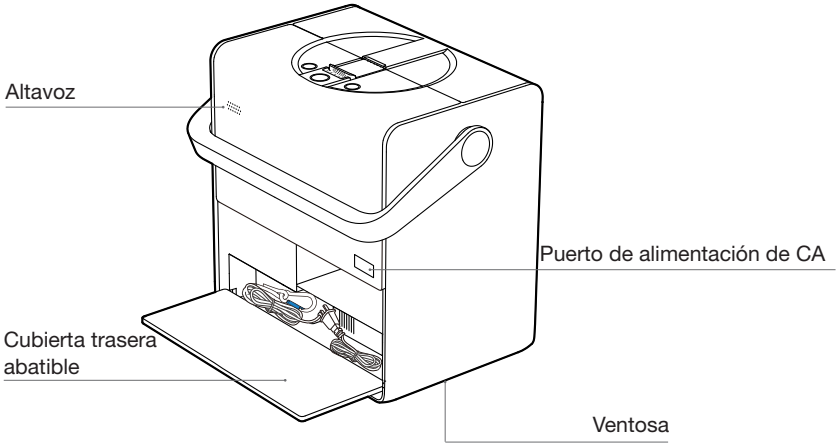
Altavoz
Puerto de alimentación de CA
Cubierta trasera abatible
Ventosa

Vista frontal

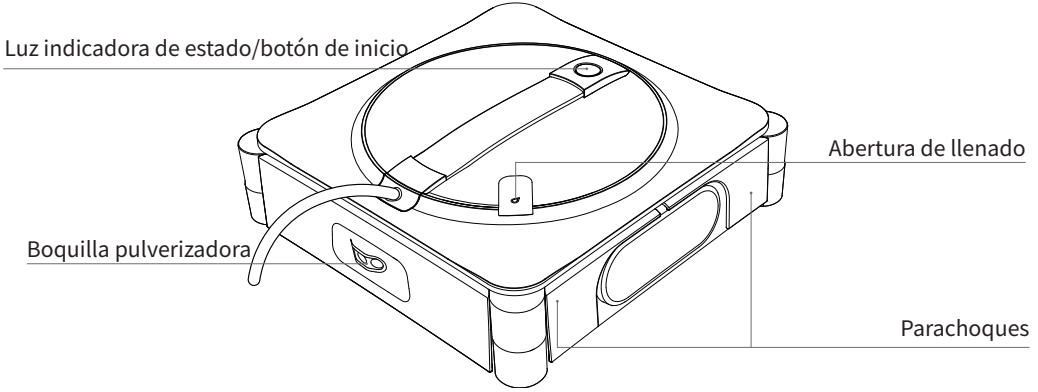

Vista inferior

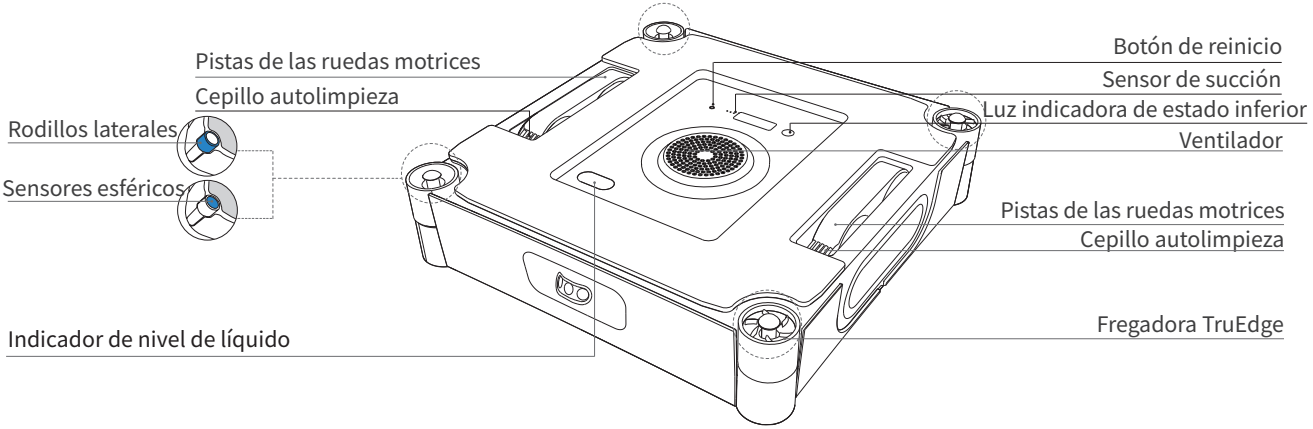

2. Inicio rápido

2.1 Notas antes de limpiar

1 No utilice WINBOT en ventanas con condensación o manchas de aceite ni en ambientes extremadamente fríos o calientes.

WINBOT puede tener problemas para moverse en las siguientes condiciones.

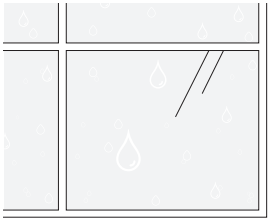

Condensación

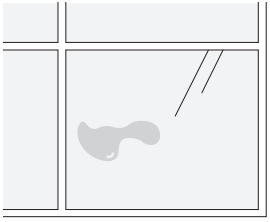

Manchas de aceite

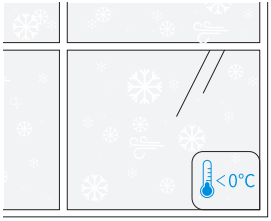

por debajo de 0 °C

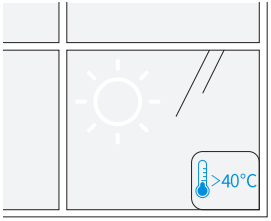

por encima de 40 °C

WINBOT ofrece un rendimiento óptimo en superficies secas y a temperaturas superiores a 0 °C.

2 No utilice WINBOT en ventanas que sean demasiado pequeñas o tengan formas irregulares.

WINBOT no puede moverse en las siguientes condiciones.

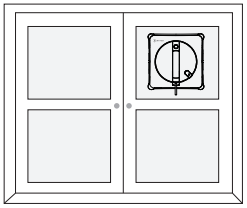

Vidrio pequeño

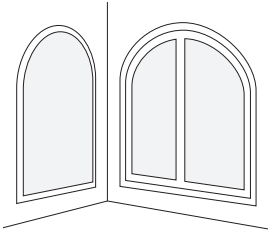

Formas irregulares

WINBOT ofrece un rendimiento óptimo en ventanas cuadradas y grandes.

3 No utilice WINBOT en ventanas irregulares.

WINBOT puede experimentar una presión de aire insuficiente en las siguientes condiciones.

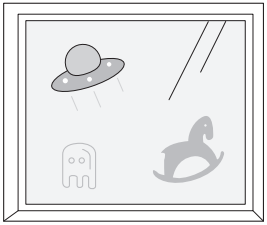

Adhesivos electrostáticos para ventanas, pegatinas, etc.

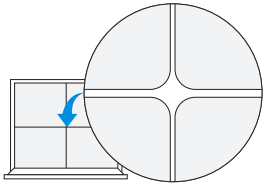

Grietas

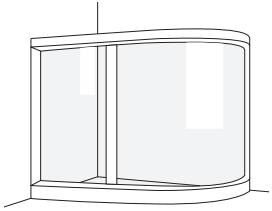

Vidrio curvo

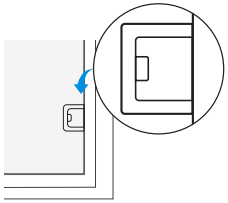

Altura del obstáculo < 4 mm

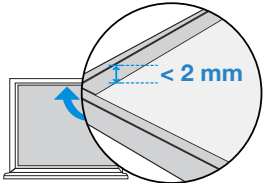

Altura del marco < 2 mm

WINBOT funciona mejor en una superficie lisa y plana que garantiza una succión estable y un movimiento suave.

4 No utilice WINBOT en ventanas muy grandes.

WINBOT está limitado por la longitud del cable compuesto, por lo que puede tener problemas para recorrer toda la ventana si esta excede las dimensiones de 8 × 2,5 m.

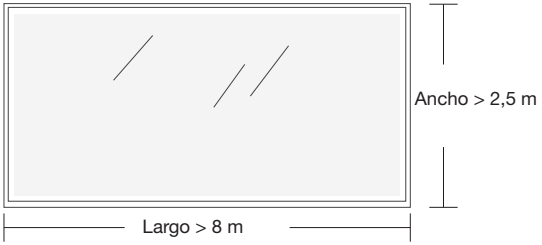

* Aplicable solo en modo de limpieza por zonas.

5 No utilice WINBOT cerca de huecos estrechos cerca de su altura.

WINBOT puede atascarse si hay huecos estrechos, aberturas o huecos entre manijas de ventanas, puertas, cajas de cortinas, armarios y superficies como paredes o ventanas cerca de su altura.

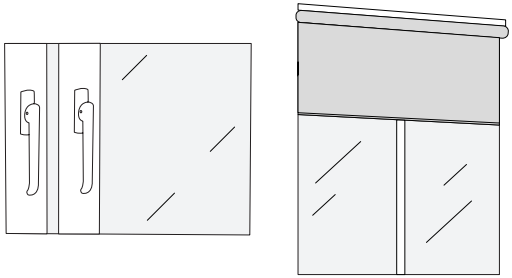

Intente colocar WINBOT entre el hueco para comprobar que pueda pasar; si se atasca, no use el robot en ese lugar para evitar dañarlo o estropear los muebles que lo rodean.

Antes de usarlo, asegúrese de que el mosquetón de la estación esté bien sujeto a un objeto estable e inmóvil, como la pata de una mesa, una silla, una cama, un sofá, una barra de cortina o una barandilla de escalera. Bloquee el mosquetón para evitar accidentes.

La cuerda de seguridad y su mosquetón vienen preinstalados de fábrica. No los desmonte a voluntad.

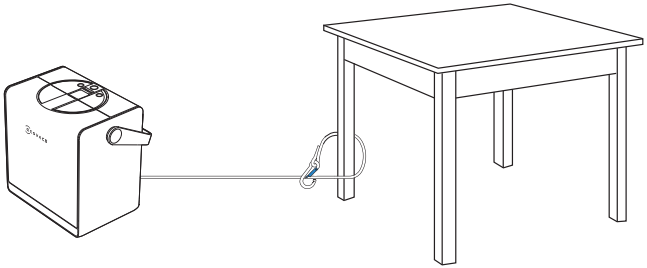

Al limpiar puertas con paneles de vidrio, abra la puerta antes de colocar WINBOT para evitar que se caiga debido a los huecos estrechos que hay en la puerta.

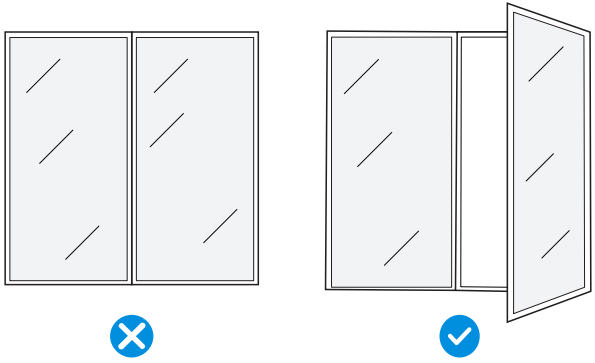

2.2 Preparación antes del uso

1 Descripción general de la estación y los efectos de luz

Funciones de los botones

Prensa
Pausar/reanudar

Mantener pulsado
Encendido/apagado

Prensa
Rebobinado automático de cable

Prensa
Modo de cambio

Indicador de batería

Cuando WINBOT está en marcha
Volver al punto de partida: mantener pulsado el botón

Nota: Retire todos los materiales de protección, incluidas las tiras protectoras de EPE que envuelven WINBOT y las películas protectoras de los laterales de WINBOT.

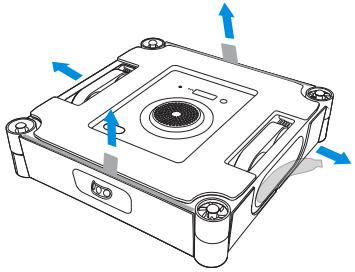

Cómo abrir la cubierta abatible

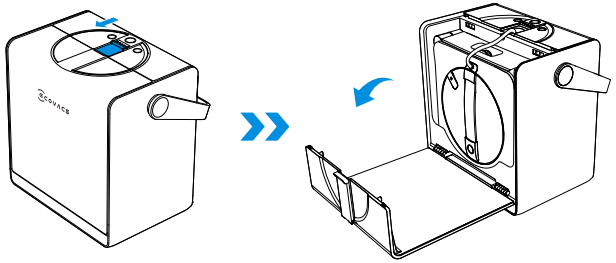

Luz indicadora de estado

Indicador	Efecto de luz	Significado
Botón de inicio/ luz indicadora de estado inferior	Azul fijo	WINBOT funciona correctamente.
	Rojo intermitente	Error de funcionamiento. WINBOT no funciona correctamente.
Botón de encendido de la estación	Azul fijo	WINBOT y la estación funcionan correctamente.
	Rojo intermitente	WINBOT y la estación no funcionan correctamente ni pueden hacerlo.
Indicador de batería de la estación	Azul fijo (> 1 indicador encendido)	Batería llena.
	Azul intermitente	La estación se está cargando.
	Azul fijo (1 indicador encendido)	Batería insuficiente. Conecte la fuente de alimentación para usar el aparato.
	Azul intermitente (1 indicador encendido)	Batería demasiado baja. Cargue hasta que el indicador cambie a azul fijo antes de usar el aparato.
	Rojo intermitente	Carga en curso con batería muy baja.

2 Encendido

Mantenga pulsado el botón de encendido durante más de 2 segundos para encender la estación y WINBOT.
La estación admite 2 modos de trabajo:
1. Cuando no está conectada a una toma de corriente, la estación utiliza la batería integrada para suministrar energía a WINBOT.
2. Cuando se conecta a una toma de corriente, el adaptador interno suministra energía a WINBOT mientras carga al mismo tiempo la batería integrada. Para ver las instrucciones de carga, consulte [2.4 Almacenamiento y carga después del uso].

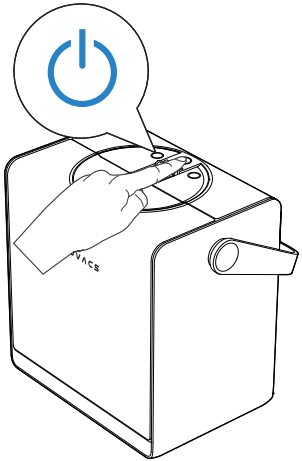

* Si WINBOT está encendido, pero el ventilador no está en marcha, entrará automáticamente en modo de suspensión y se apagará si no se realiza ninguna operación en la estación o con los botones de WINBOT durante ≥ 20 minutos. Para reiniciar, mantenga pulsado nuevamente el botón de encendido de la estación.(El WINBOT no entra en modo de suspensión ni se apaga automáticamente durante la carga)

3 Añadir solución de limpieza

Añada la solución de limpieza ECOVACS WINBOT al tanque de agua. La capacidad máxima del tanque de agua es de unos 80 ml.

Se recomienda utilizar la solución de limpieza ECOVACS WINBOT para obtener unos resultados de limpieza óptimos.
* Si la solución de limpieza ECOVACS WINBOT se agota, se puede utilizar agua del grifo temporalmente. Sin embargo, la solución de limpieza ECOVACS WINBOT proporciona mejores resultados de limpieza.

Para evitar dañar el producto, no utilice ninguna solución de limpieza que no sea la solución de limpieza ECOVACS WINBOT. No utilice agua purificada ni agua filtrada.

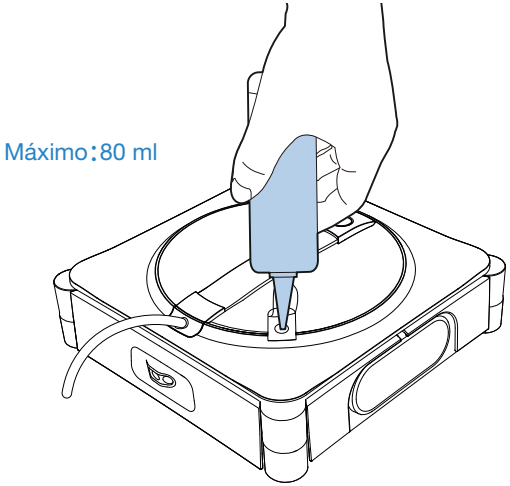

4 Instalar la almohadilla de limpieza

1. Humedecer la almohadilla de limpieza

Antes de usar, humedezca la almohadilla de limpieza.



2. Escurrir la almohadilla de limpieza

Escurra la almohadilla de limpieza para eliminar el exceso de agua. Para un rendimiento de limpieza óptimo, asegúrese de escurrirla lo máximo posible.

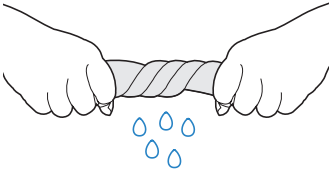

3. Pegar la almohadilla de limpieza

Pegue la almohadilla de limpieza en el velcro de la parte inferior de WINBOT. Asegúrese de que los lados estrechos y anchos estén alineados correctamente. A continuación, presione firmemente para fijar la almohadilla en su sitio.

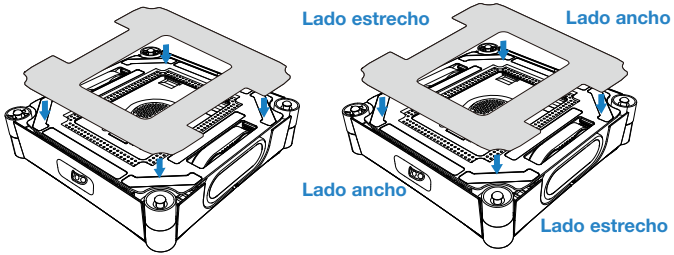

2.3 Primeros pasos

1 Colocar la estación

Coloque la estación al lado de la ventana que debe limpiarse.

Notas:
1. Coloque la estación lo más cerca posible de la ventana para evitar que personas o mascotas puedan tropezar con el cable compuesto.

2. Al limpiar ventanas grandes de longitud completa, coloque la estación en el suelo cerca de la abertura de la ventana para evitar que el cable de alimentación se tense.

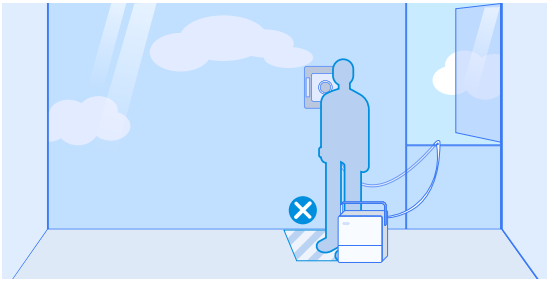

* El cable de alimentación de WINBOT mide 5,5 m de largo, y el tamaño máximo de ventana única aplicable es de 8 m (ancho) por 2,5 m (alto).

3. Coloque siempre la estación sobre una superficie plana y sin juntas.

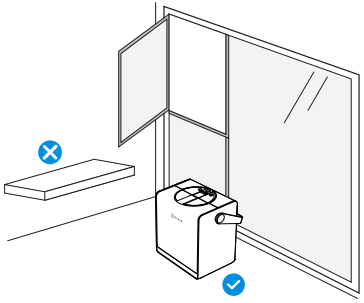

* No coloque la estación sobre superficies elevadas, como mesas o encimeras.

4. No coloque la estación sobre superficies irregulares, como alfombras y suelos de baldosas o madera con huecos.

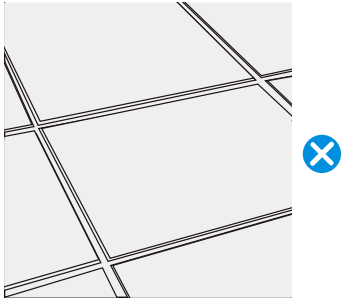

* La ventosa en la parte inferior de la estación está diseñada para superficies lisas y sin juntas, como suelos pulidos, baldosas o mármol sin huecos.

2 Iniciar la limpieza

Asegúrese de que la estación esté encendida.
1. Antes de limpiar, asegúrese de que la zona esté limpia y sea más grande que el tamaño de WINBOT. A continuación, fije el aparato al vidrio.
2. Mantenga pulsado el botón de inicio de WINBOT durante 2 segundos para activar el ventilador.
2. Cuando escuche que el ventilador comienza a funcionar, coloque la parte inferior de WINBOT (el lado con la almohadilla de limpieza) sobre el vidrio. WINBOT se adherirá a la ventana automáticamente y comenzará a limpiar.

Notas:

* No coloque WINBOT demasiado cerca del borde cuando limpie vidrios sin marco. Se recomienda que esté a más de 10 cm del borde.
* WINBOT solo se puede utilizar en superficies planas y sin juntas.
* Después de encenderlo, mantenga el ventilador alejado del cabello y de objetos pequeños para evitar bloqueos.
* No se coloque debajo ni cerca de WINBOT mientras está limpiando.

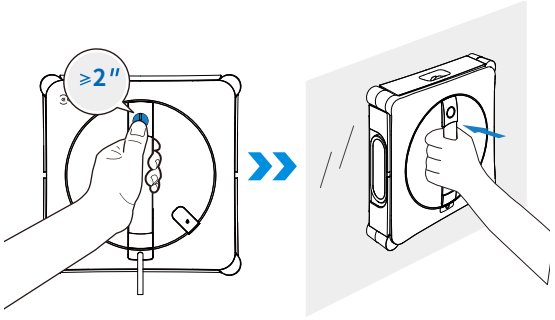

3 Modos de limpieza personalizados

Mientras WINBOT está en marcha, pulse el botón de cambio de modo de la estación para cambiar los modos de limpieza. WINBOT comenzará a limpiar automáticamente en el modo que acaba de seleccionar.

Notas:

* El botón de cambio de modo de la estación puede alternar entre limpieza profunda, limpieza completa, limpieza rápida, limpieza de bordes. Para acceder a más modos de limpieza, consulte la aplicación ECOVACS HOME.

Seleccionar un modo de limpieza

Utilice el botón de la estación para elegir el modo de limpieza adecuado. Si no se realiza ninguna selección, WINBOT usará de forma predeterminada el último modo utilizado.
Modos de limpieza recomendados:
Ventanas interiores: En general, las ventanas interiores no se ensucian demasiado; se recomienda una limpieza rápida.
Ventanas exteriores: En general, las ventanas exteriores están muy sucias; se recomienda una limpieza profunda.
Para obtener más información sobre los modos de limpieza, consulte la aplicación.
La limpieza de bordes no se guarda. El modo de limpieza predeterminado cuando se utiliza WINBOT por primera vez es el de limpieza profunda.

4 Pausar y mover la estación

Pausar

Para pausar el funcionamiento actual de WINBOT, pulse el botón de encendido de la estación. Vuelva a pulsar el botón para reanudar la tarea de limpieza.

Mover la estación

Si necesita mover la estación durante la limpieza, sujete firmemente el mango y levántela. La ventosa se desbloqueará automáticamente. Cuando suelte el mango y este vuelva a su sitio, la ventosa se volverá a colocar y bloquear automáticamente.

Nota:

Antes de usar el aparato, asegúrese de que no haya paredes, muebles u otros obstáculos en un radio de 10 cm alrededor de la ubicación de la estación. Esto hará que el mango caiga naturalmente hasta su punto más bajo. Si una obstrucción impide que el mango baje completamente, la capacidad de sujeción de la ventosa puede reducirse.

5 Mantenimiento durante la limpieza

1. Asegúrese de que el ventilador de WINBOT no esté activado.
2. Coloque el WINBOT sobre la toallita, asegurándose de que ambos cepillos estén en pleno contacto con ella.

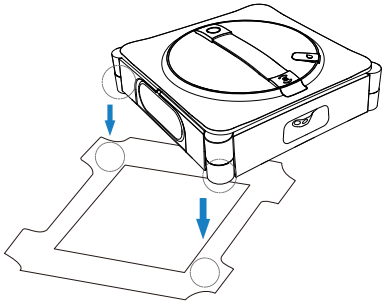

3. Presione simultáneamente los parachoques a ambos lados cerca de los cepillos. Suéltelos cuando escuche el mensaje de voz "Estoy comenzando a limpiar el cepillo".

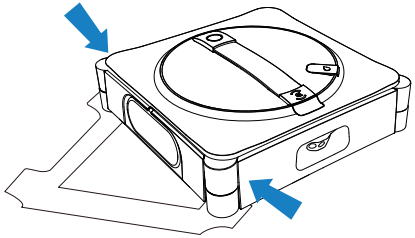

4. El mensaje de voz "El cepillo se ha limpiado correctamente" indica que el proceso de limpieza ha finalizado.

* Limpie la almohadilla de limpieza cuando corresponda y asegúrese de eliminar por completo las partículas pequeñas que contenga para no rayar el vidrio.

6 Finalizar

Finalizar tarea a medias

Para detener el funcionamiento de WINBOT a medias:
1. Mantenga pulsado el ◎ de la estación durante 2 segundos o más. WINBOT detendrá inmediatamente la tarea actual, regresará al punto de inicio y esperará a que lo retire.
2. Mantenga pulsado el ⏻ de WINBOT durante 2 segundos o más. El ventilador se detendrá y seguirá las instrucciones de voz para retirar WINBOT.

Tarea completada

Una vez que WINBOT finalice la tarea de limpieza, regresará automáticamente al punto de inicio y esperará a que lo retire.

Mantenga pulsado el ⏻ de WINBOT durante 2 segundos o más para detener el ventilador. En este punto, siga las instrucciones de voz para retirar WINBOT.

* Al retirar WINBOT, sujete firmemente el mango para que no se caiga.

2.4 Almacenamiento y carga después del uso

Pasos:

1. Almacenar WINBOT

Coloque WINBOT en la caja de almacenamiento de la estación con la parte frontal hacia afuera y la salida del cable compuesto hacia arriba. Bájelo a la estación de arriba a abajo tras comprobar que cuelgue de forma segura en el gancho de la caja de almacenamiento.

* Antes de guardar WINBOT, retire la almohadilla de limpieza húmeda. Déjela secar completamente antes de guardarla para evitar olores.

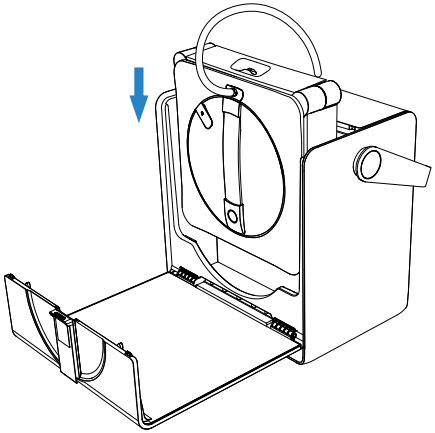

2. Retraer el cable

Una vez que WINBOT esté colocado en la caja de almacenamiento, pulse el botón de retracción del cable. La estación comenzará a retraer el cable.

* Cuando quede poco para terminar la retracción, el proceso se ralentizará. Esto es normal; no es motivo de preocupación.

*El cable de alimentación puede enrollarse durante la retracción. Esto es normal. Si es necesario, enderece manualmente el cable antes de pulsar nuevamente el botón de retracción del cable para completar la retracción.

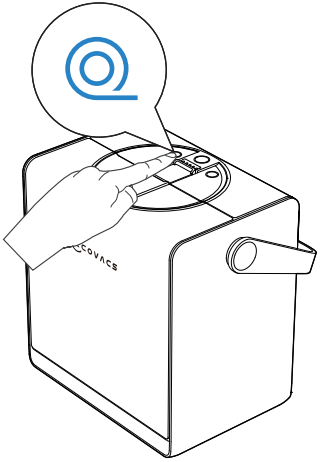

3. Apagado

Mantenga pulsado el botón de inicio de WINBOT durante 2 segundos para apagarlo.

4. Desbloquear la cuerda de seguridad

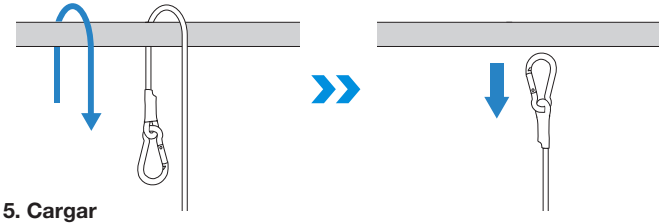

5. Cargar

Coloque la estación cerca de una toma de corriente y conéctela a la red eléctrica. A temperatura ambiente, la carga tarda aproximadamente 3 horas.

6. Guardar la estación

Guarde la estación en un ambiente seco para evitar que la humedad dañe la batería y la placa base.

Nota:

1. Las bajas temperaturas (por ejemplo, 5 °C) pueden ralentizar la carga y prolongar el tiempo de carga.
2. WINBOT está diseñado para usarse a temperaturas de entre 0 y 40 °C. No lo cargue fuera de este rango.
3. Para mantener el tiempo y la eficiencia de carga, cargue en un rango de temperatura de 4 a 40 °C.
4. El ventilador de WINBOT no puede funcionar mientras se carga. Utilice WINBOT después de completar la carga.
5. La estación no puede cargarse mientras WINBOT esté en marcha. Espere hasta que se complete la limpieza y se retire WINBOT antes de cargarla.
6. Si WINBOT no se utiliza durante un período prolongado, cárguelo completamente antes de apagarlo para guardarlo. Para evitar daños a la batería que podrían dejarla inutilizable, recargue WINBOT cada seis meses.
7. Si WINBOT está en marcha mientras la estación se está cargando, la velocidad de carga será significativamente más lenta que cuando está en reposo. A temperatura ambiente (10–40 °C), el tiempo de carga estimado es > 6 horas.

2.5 Funciones avanzadas

Descargue la aplicación ECOVACS HOME para controlar WINBOT y desbloquear más funciones.

a. Varios modos de limpieza

Limpieza profunda: ruta de limpieza más densa para quitar polvo pesado.
Limpieza a fondo: limpieza intensiva para un acabado impecable.
Limpieza rápida: eliminación rápida de polvo ligero.
Limpieza de bordes: limpieza a lo largo de los bordes para eliminar el polvo acumulado.
Limpieza por zonas: izquierda y derecha, división flexible para una limpieza específica.
Limpieza de manchas: limpieza repetida para eliminar el polvo localizado.
Limpieza intensiva: limpieza segmentada para una mayor eficiencia.

b. Solución de problemas

Si WINBOT activa una alarma, no se asuste. Visite la aplicación para obtener información detallada sobre la solución de problemas.

c. Mando a distancia omnidireccional

Utilice la aplicación para controlar WINBOT con la función de mando a distancia de rango completo. Las características incluyen: vistas interiores y exteriores de la ventana, control remoto 360°, limpieza de manchas y pulverización manual de agua.

1. Escanee el código QR en la parte inferior para descargar la aplicación ECOVACS HOME o busque y descargue la aplicación en la tienda de aplicaciones.
2. Lea el código QR dentro de la estación. Siga las instrucciones de la aplicación para conectarse a WINBOT.

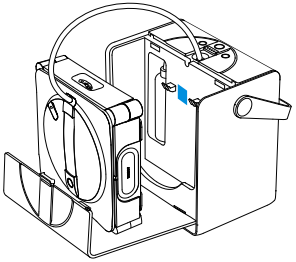

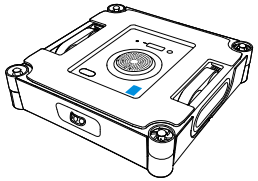

O

Download on the App Store

Get it on Google Play

ECOVACS HOME

3. Mantenimiento de componentes

Almohadilla de limpieza

a. Reemplazar la almohadilla de limpieza

Retire la almohadilla de limpieza sucia y coloque una nueva de manera plana dentro del soporte de la almohadilla de limpieza, en la parte inferior de WINBOT. Presione y alise la almohadilla hacia abajo para garantizar un ajuste seguro. Asegúrese de que los lados anchos y estrechos de la almohadilla de limpieza estén alineados con los del soporte.

* No pegue la almohadilla de limpieza fuera del soporte, ya que esto puede afectar al funcionamiento de WINBOT.

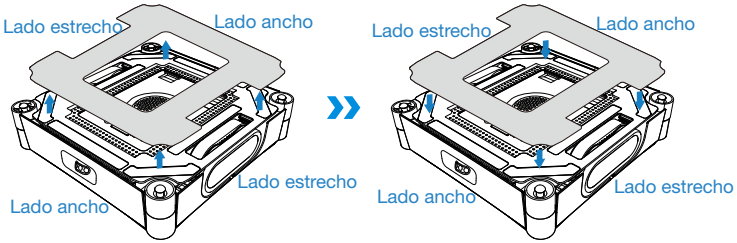

* Si el velcro del soporte de la almohadilla de limpieza tiene polvo, utilice un cepillo de limpieza para quitarlo. No lave con agua, ya que esta podría entrar a la parte inferior del robot y provocar daños.

b. Lavar la almohadilla de limpieza

Retire la almohadilla de limpieza. Lávela con agua del grifo y escúrrala lo máximo posible antes de usarla.

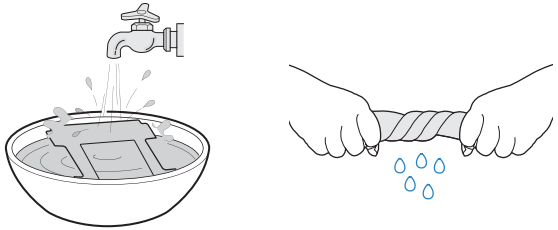

* Limpie periódicamente la almohadilla de limpieza para prolongar su vida útil. Si la almohadilla de limpieza se desgasta o ya no se adhiere de forma segura al velcro, reemplácela por una nueva para lograr un rendimiento de limpieza óptimo.

Vea más accesorios en la aplicación ECOVACS HOME o en https://www.ecovacs.com/global.

Pistas de las ruedas motrices

Antes de limpiar, asegúrese de que el ventilador no esté en marcha. Utilice la aplicación ECOVACS HOME para controlar de forma remota WINBOT y comprobar las pistas de la rueda motriz. Pause el funcionamiento de las pistas de la rueda motriz si se encuentra suciedad. A continuación, limpie las pistas con un paño limpio.

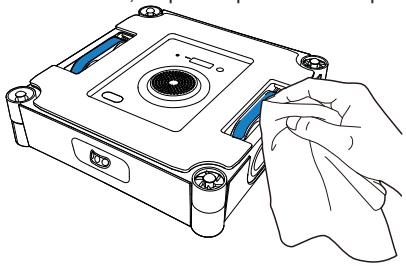

Después de limpiar las pistas de la rueda motriz, instale la almohadilla de limpieza y reanude las tareas de limpieza.

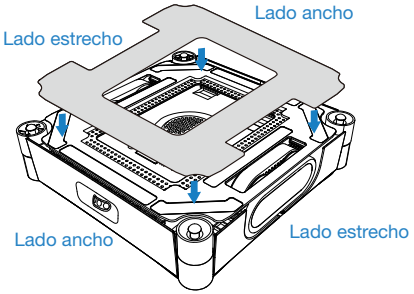

Componente inferior

Ventilador: limpie con un paño seco para evitar dañar la fuerza de succión de WINBOT.

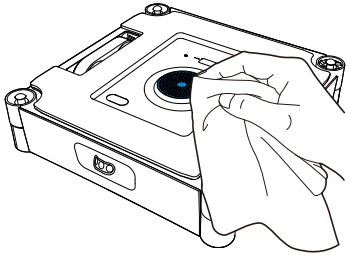

Sensores esféricos: limpie con un paño seco para mantener su sensibilidad.

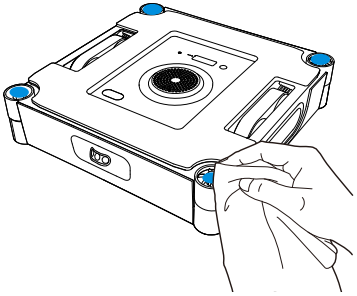

Rodillos laterales: limpie con un paño seco para mantener su sensibilidad.

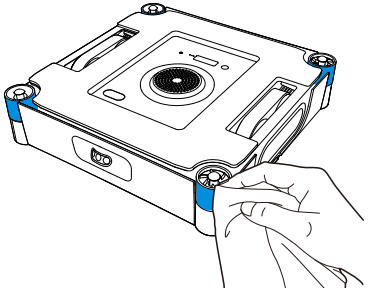

* Cuando WINBOT emita un aviso de batería baja, asegúrese de que esté completamente cargado antes de usarlo o guardarlo para evitar reducir la vida útil de la batería.

* Si WINBOT no se va a utilizar durante un período prolongado, cárguelo completamente, apáguelo y guárdelo de manera adecuada. Para evitar daños a la batería y fallos de carga debido a una descarga excesiva, recárguela al menos una vez cada seis meses.

4. Solución de problemas

4.1 Solución de problemas

N.º	Problema	Posibles causas	Soluciones
1	WINBOT se resbala (por ejemplo, se desliza hacia los lados o tiembla el cuerpo).	La almohadilla de limpieza está demasiado húmeda.	Consulte [Mantenimiento de componentes] en este manual para reemplazar la almohadilla de limpieza.
		WINBOT limpia manchas no recomendadas, como las de aceite.	Consulte [Mantenimiento de componentes] en este manual para limpiar las pistas de la rueda motriz.
2	El mensaje de voz WINBOT indica "Presión de aire insuficiente".	La almohadilla de limpieza no está colocada correctamente.	Retire la almohadilla de limpieza y vuelva a colocarla. Asegúrese de que los lados anchos y estrechos de la almohadilla de limpieza estén alineados con los del soporte.
		Hay huecos o grietas en la ventana.	No utilice WINBOT en superficies con huecos.
		Hay obstáculos bajos en la superficie de la ventana.	Cubra manualmente los obstáculos antes de usar WINBOT.
3	El mensaje de voz de WINBOT indica "Atasco".	Las pistas de la rueda motriz están atascadas.	Compruebe si hay polvo o residuos en las pistas de la rueda motriz. Si es así, límpielas con herramientas. A continuación, reinicie WINBOT para la limpieza automática. Si el problema persiste, póngase en contacto con el servicio de atención al cliente.
		Hay obstáculos bajos en la superficie de la ventana.	WINBOT no puede detectar obstáculos ni marcos con una altura inferior a 4 mm. En ese caso, abra la aplicación y siga las instrucciones para ayudar a WINBOT.

4	El mensaje de voz de WINBOT indica "Atasco".	No hay solución de limpieza en el tanque de agua.	Añada la solución de limpieza ECOVACS WINBOT cuando corresponda.
		La función de pulverización automática está desactivada en la aplicación.	Abra la aplicación y active la función de pulverización automática.
		WINBOT está limpiando con un nivel bajo de agua.	1. Apague WINBOT, reinícielo y vuelva a conectarlo. 2. Abra la aplicación y siga las precauciones de pulverización automática para solucionar el problema. 3. Si el problema persiste, póngase en contacto con el servicio de atención al cliente.
5	El mensaje de voz de WINBOT indica "WINBOT encuentra un obstáculo".	Los componentes internos son anómalos.	Sujete firmemente el cable compuesto y no se coloque directamente debajo de WINBOT para evitar lesiones si este cae. Arrastre lentamente WINBOT hasta que pueda alcanzarlo. Mantenga pulsado el botón de inicio durante 2 segundos y, a continuación, retire WINBOT. Apague WINBOT, desconecte la alimentación y reinícielo. Si el problema persiste después del reinicio, póngase en contacto con el servicio de atención al cliente.
6	WINBOT no ha regresado al origen y no se puede retirar.	Hay un error en el algoritmo.	Puede haber un pequeño error debido a la precisión del cálculo. El error normal es inferior a 21 cm. Si el error cuando WINBOT regresa al origen es demasiado grande y resulta difícil recuperarlo, abra la aplicación y controle WINBOT de forma remota para que vuelva a una posición donde sea fácil retirarlo.
		La función de control remoto se utilizó después de adherir WINBOT, por lo que WINBOT no conoce la posición original.	Abra la aplicación y use el control remoto para ayudar a WINBOT a regresar a una posición donde sea fácil retirarlo.
7	El mensaje de voz de WINBOT indica "Evitar esquinas de las ventanas".	Al limpiar vidrios sin marco, la posición de adherencia de WINBOT está demasiado cerca del marco de la ventana.	Sostenga el mango de WINBOT, mantenga pulsado el botón de inicio de WINBOT durante 2 segundos, y retire y vuelva a colocar WINBOT. Se recomienda que la posición de adherencia esté a más de 10 cm de las esquinas de la ventana.

4.2 Conectar WINBOT a la aplicación

Al conectar el robot a través de Bluetooth en la aplicación ECOVACS HOME, asegúrese de que se cumplan las siguientes condiciones tanto en el robot como en el teléfono:

1. El Bluetooth del teléfono está activado.
2. La estación y la luz indicadora están encendidas.
3. Empareje WINBOT a través de Bluetooth en la aplicación ECOVACS HOME; evite emparejarlo a través de la configuración de Bluetooth del teléfono.
4. El Bluetooth y el Wi-Fi pueden interferir entre sí durante el emparejamiento. Para una conexión óptima, mantenga WINBOT cerca del teléfono y lejos del enrutador Wi-Fi.
5. Si WINBOT no puede conectarse a la aplicación, intente desconectar otros dispositivos Bluetooth conectados, asegúrese de que WINBOT no esté emparejado con otro teléfono y vuelva a intentarlo.
6. Al usar el control remoto, el Bluetooth puede desconectarse si el teléfono está demasiado lejos o si hay paredes entre medias. Si se desconecta, intente volver a conectarse a una distancia más cercana.
7. Al utilizar WINBOT, permita que la aplicación ECOVACS HOME acceda a los permisos de ubicación, Bluetooth y almacenamiento del teléfono.

Póngase en contacto con el servicio de atención al cliente si no puede conectarse con los métodos anteriores.

5. Especificaciones técnicas

Modelo	**WG893-12**
Entrada nominal	220-240V~ 50-60Hz 2.0 A
Dimensiones de la estación (mm)	312 × 215 × 327
Dimensiones de WINBOT (mm)	271 × 271 × 77
Potencia en modo de espera/ apagado	Menos de 0,50 W
Bandas de frecuencia	2400-2483,5 MHz

La potencia de salida del módulo inalámbrico es inferior a 100 mW.

Nota: Las especificaciones técnicas y de diseño pueden modificarse como parte de la mejora continua del producto.

Acceso al manual de instrucciones completo

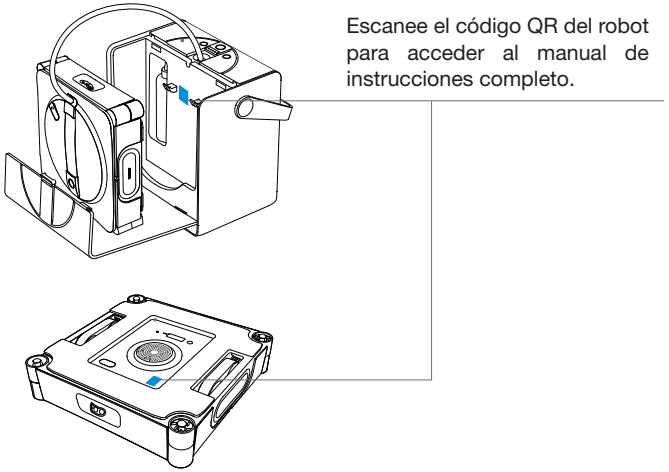

Escanee el código QR del robot para acceder al manual de instrucciones completo.

Ecovacs Home Service Robotics Co., Ltd.
No. 518 Songwei Road, Wusongjiang industry Park, Guoxiang Street,
Wuzhong District, Suzhou, Jiangsu, China.